MEBA**swing** 260 DG (-HS)

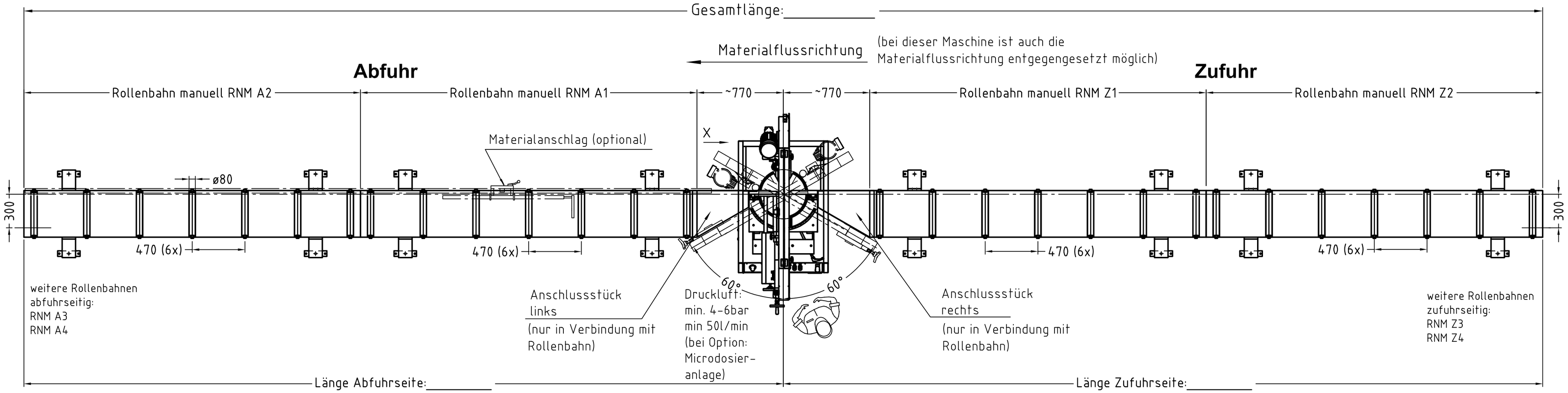

Elektroanschluß
3x400V/ N/ PE / 50 Hz (bei 260 DG)
3x400/460V / 50/60Hz / PE (bei 260 DG-HS)
Absicherung: 16A

Rollenbahn abfuhrseitig / Spezifikation			
Rollenbahn- Nr.	manuell		Länge (mm) (1000/ 2000/ 3000/ 4000mm)
RNM A1	ja		
RNM A2	ja		
RNM A3	ja		
RNM A4	ja		
Anschlussstück links	☐ ja	☐ nein	

Rollenbahn zufuhrseitig / Spezifikation			
Rollenbahn- Nr.	manuell		Länge (mm) (1000/ 2000/ 3000/ 4000mm)
RNM Z1	ja		
RNM Z2	ja		
RNM Z3	ja		
RNM Z4	ja		
Anschlussstück rechts	☐ ja	☐ nein	

senkrecht Seiten-führungsrolle	ja	nein	Stückzahl
zufuhrseitig			

Materialanschlag abfuhrseitig / optional				
Materialanschlag Typ	Länge (mm)	Anschlag-verlängerung (AV)	Messbereich (mm) ohne AV	Messbereich (mm) mit AV
Materialanschlag "swing" manuell				
ML0 manuell				
MLD manuell				
MLDV manuell				
MLA automatisch				

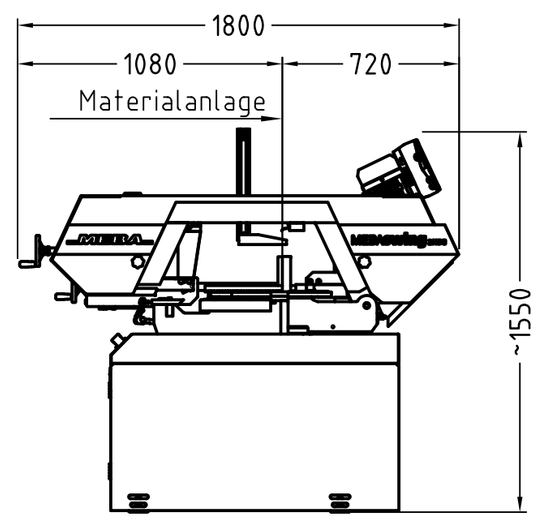

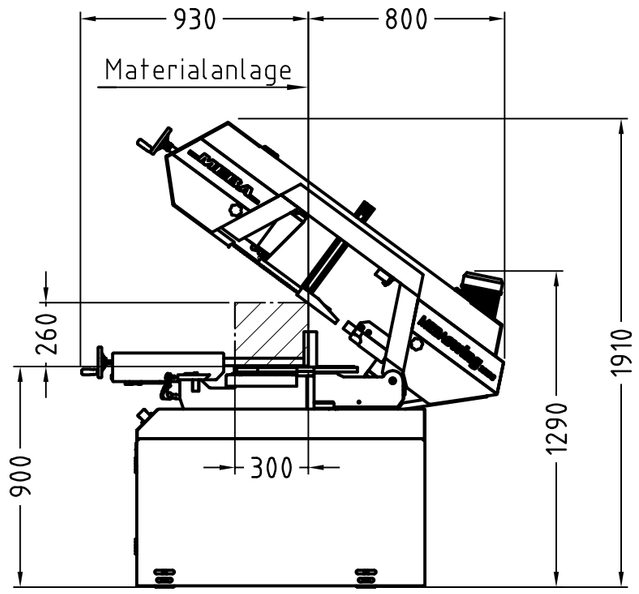

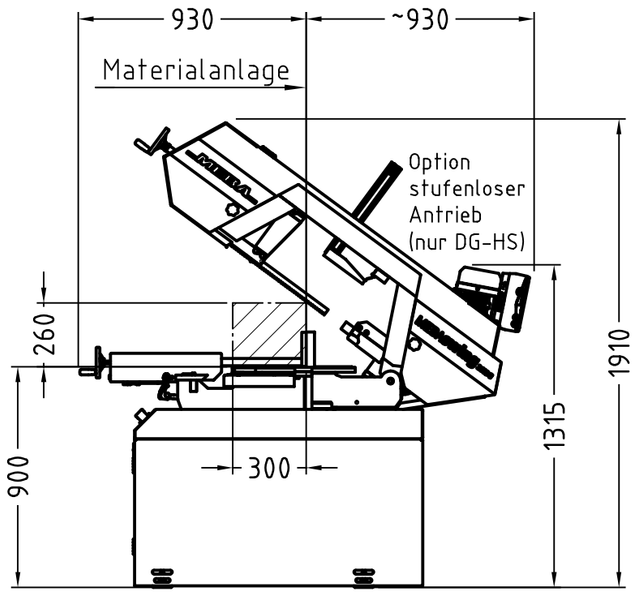

Bitte Elektrische Anschlussdaten bestätigen:

MEBA Standard Stromanschluss :
3x400V /N / PE/ 50Hz ja ☐ nein ☐

Abweichender Stromanschluss: _____
(es wird eventuell ein Transformator benötigt !!!)

Arbeitshöhe ca. 900mm
(ohne Aufstellelemente)

Am Aufstellort muß eine ebenerdige Fundamentplatte mit einer Niveautoleranz von max ±20mm vorhanden sein. Die Fundamentplatte muß eine ausreichende Festigkeit zum Einbringen von Maschinendübeln M12x120 aufweisen und einer Druckbelastung von min. 30kg/cm² standhalten.
Aufgrund von Toleranzabweichung können die Positionen der Befestigungsbohrungen für die Maschinendübel nicht im Voraus festgelegt werden, diese müssen bei Montage abgebohrt werden !!

Eventuell gewünschte Schutzeinrichtungen, wie Umzäunungen, Abschrankungen, usw., sind nicht im Angebotsumfang enthalten. Diese können entsprechend den geltenden Vorschriften bauseits erstellt werden, oder durch ein separates Angebot bei MEBA angefragt werden.

optionales Zubehör (nur welches auf Zeichnung dargestellt ist)		
Bezeichnung	ja	nein
Materialflußrichtung wie gezeichnet		
MEBAswing 260 DG-HS		
stufenloser Antrieb (nur DG-HS)		
Hydraulisches Heben (nur 260 DG)		
Microdosieranlage		

Kunde:

Kundennummer:

Ansicht stufenloser Antrieb hinzu		A	11.05.2021 HU
Änderungsvermerk		Index	Datum / Namen
Benennung / TITLE: Sägeanlage mit MEBAswing 260 DG	Maßstab / SCALE: 1:25	Format / SIZE: DIN A2	Datum / DATE 11.05.21 Name / NAME HU
Zeichnungs Nr. / DRAWING NO.: ASD 26 0DG 01	Auftragsnummer / ORDER NO.; Angebotsnummer / OFFER NO.	Maschinen-Nr. / MASCHINE NO.; Kunde; Ort / CUSTOMER; CITY	MEBA METALL-BANDSÄGEMASCHINEN GmbH 72589 WESTERHEIM
Copyright DIN 34		Blatt 1 von 1	Technische Änderungen vorbehalten / TECHNICAL CHANGES KEPT IN RESERVE