Sägeanlage mit MEBAeco 410 DGA-Zange

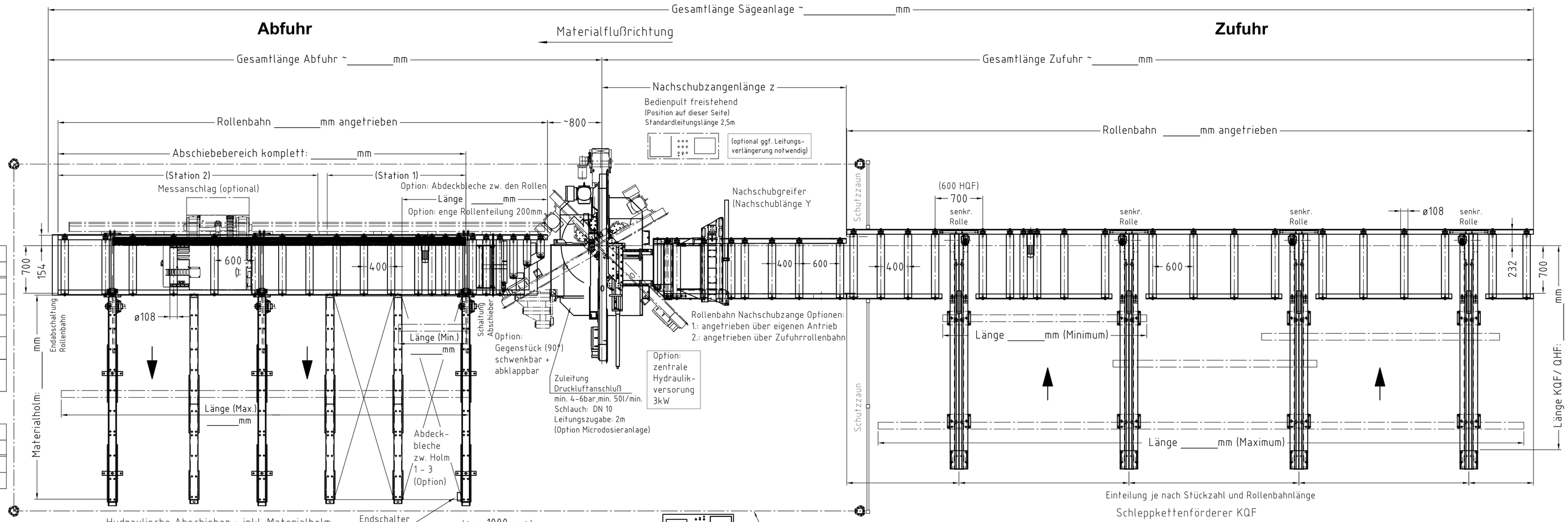

Rollenbahn aufuhrseitig / Spezifikation				
	ja	nein	angetr.	Länge (mm)
Rollenbahn			X	
Abdeckbleche zw. den Rollen				
enge Rollenteilung				
Gegenstück KRG für 90° Schnitte schwenk/ klappbar			Nein	(optional mit Abdeckblech)

Materiallängen Abfuhr (bitte unbedingt ausfüllen)	
Material	Millimeter (mm)
Länge (Minimum)	
Länge (Maximum)	

Rollenbahn zufuhrseitig / Spezifikation		
	angetr.	Länge (mm)
Rollenbahn	X	

Materiallängen Zufuhr (bitte unbedingt ausfüllen)	
Material	Millimeter (mm)
Länge (Minimum)	
Länge (Maximum)	

Hydraulische Abschieber M1:20

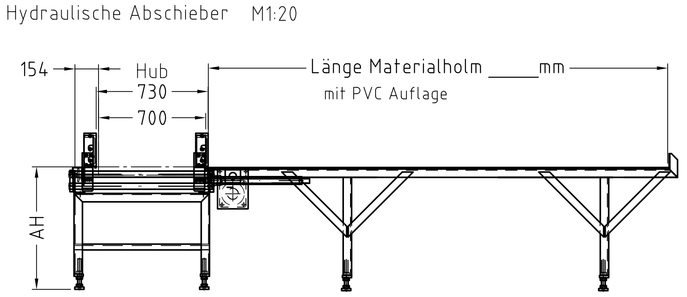

Spezifikationen	ja	nein	Stückzahl	Länge (mm)
Hydr. Abschieber inkl. Materialholm Länge Holm (mm) bitte ankreuzen ☒				☐ 2000mm
				☐ 3000mm
				☐ 4000mm
				☐ _____mm Länge Kundenwunsch
Abschiebebereich komplett				
zusätzl. Abschiebestationen				
Abdeckblech zw. Holm 1 + 3				

Materialanschlag abfuhrseitig / optional				
Materialanschlag Typ	Länge (mm)	Anschlag-verlängerung (AV)	Messbereich (mm) ohne AV	Messbereich (mm) mit AV
Messanschlag automatisch				

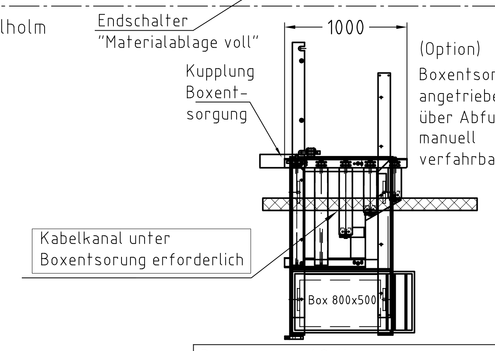

Boxentsorgung / Option		
Ausführung	angetrieben über Abfuhr-RB	Position Box wie gezeichnet (= Standard)
mit Box 800x500	X	

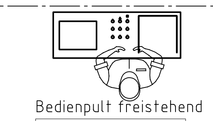

Bedienpult freistehend
(optional ggf. Leitungs-verlängerung notwendig)
3x400V/N/PE 50Hz
Absicherung 35A
★Modem

Erweiterte Zugangssicherung über Lichtschranke + Schutzzaun nach CE-Vorschrift !
Für Maschinensicherheit vorgeschrieben!!
bitte Zusatztext beachten!!!
Ausführung wird kundenspezifisch angepasst

Nachschubzange / Spezifikation			
Nachschublänge Y	angetr. eigener Antrieb	angetr. Zufuhr-RB	Nachschubzangenlänge z (mm)
1300mm			2610mm
2300mm			3610mm
3300mm			4610mm
4300mm			5610mm
5300mm			6610mm
6300mm			7610mm

Schleppkettenförderer KQF M1:20

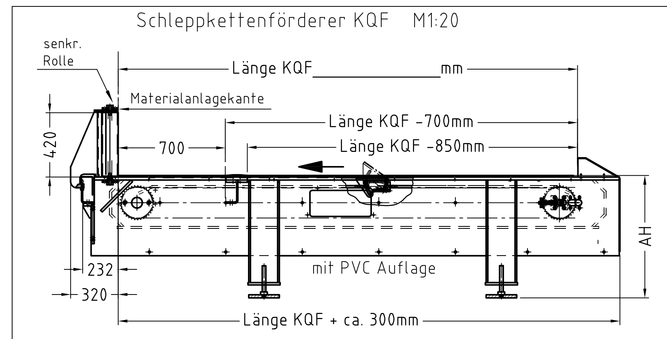

Hubwagenquerförderer HQF M1:20

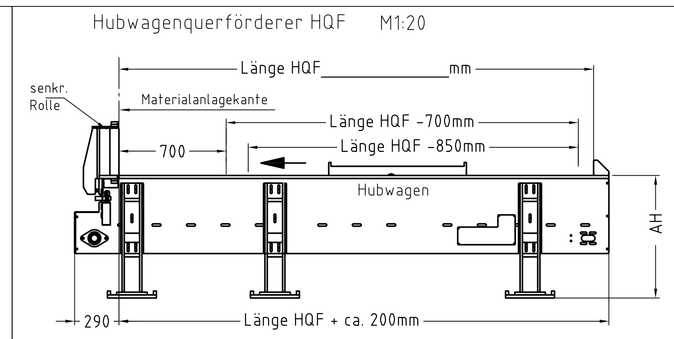

Spezifikationen	ja	nein	Stückzahl	Länge KQF (mm) bitte ankreuzen ☒
Schleppkettenförderer KQF				☐ 3000mm
				☐ 4000mm
				☐ _____mm Länge Kundenwunsch

Spezifikationen	ja	nein	Stückzahl	Länge HQF (mm) bitte ankreuzen ☒
Hubwagenquerförderer HQF				☐ 3000mm
				☐ 4000mm
				☐ _____mm Länge Kundenwunsch

Gegenstück für 90° Schnitte (manuell) / optional

---> nicht bei Boxentsorgung möglich !!!

90° gedreht

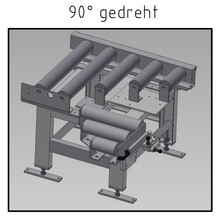

90° gedreht + abgeklappt

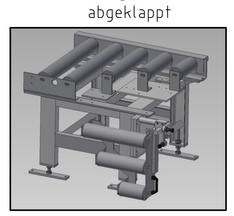

(Abbildung ähnlich)

Rollenabstand und Auflagebreiten angetriebene Tragrollen vor + hinter Sägeband M1:25

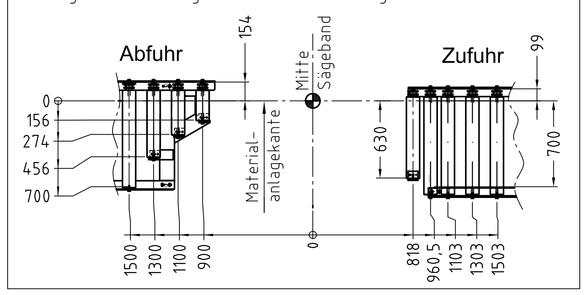

Einschränkungen des Spannbereichs 410 DGA-Zange bei Option: Schnittverlaufskontrolle + abnehmbarer Bündelspannung (★★):					
Gehrung	max. Durchmesser	min. Breite	max. Breite	min. Höhe	max. Höhe
135°	ø 395 mm	★★	395 mm	★★	410 mm
90°	ø 410 mm	★★	480 mm	★★	410 mm
45°	ø 410 mm	★★	480 mm	★★	410 mm
30°	ø 320 mm	★★	320 mm	★★	410 mm

Restst ücklänge manuell: bis 280 mm
Restst ücklänge Automatik: bis 370 mm
Lagenspannung ★★ rund ab: Ø 30 mm / vierkant ab: 25x25 mm kleinere Abmessungen auf Anfrage

Einschränkungen des Spannbereichs 410 DGA-Zange bei Option: Schnittverlaufskontrolle OHNE Bündelspannung:					
Gehrung	max. Durchmesser	min. Breite	max. Breite	min. Höhe	max. Höhe
135°	ø 395 mm		395 mm		410 mm
90°	ø 410 mm		700 mm		410 mm
45°	ø 410 mm		490 mm		410 mm
30°	ø 320 mm		320 mm		410 mm

Einschränkungen des Spannbereichs 410 DGA-Zange
bei Option: Bündelspannung ★★ (ohne Schnittverlaufskontrolle)
Breite: max. 480mm/ Höhe max. 410mm
Lagenspannung: ★★ rund ab: Ø 30 mm / vierkant ab: 25x25 mm kleinere Abmessungen auf Anfrage
Restst ücklänge manuell: bis 280 mm
Restst ücklänge Automatik: bis 370 mm

Restst ücklänge Standard manueller Betrieb: 80mm
Restst ücklänge Standard Automatik Betrieb: 330mm

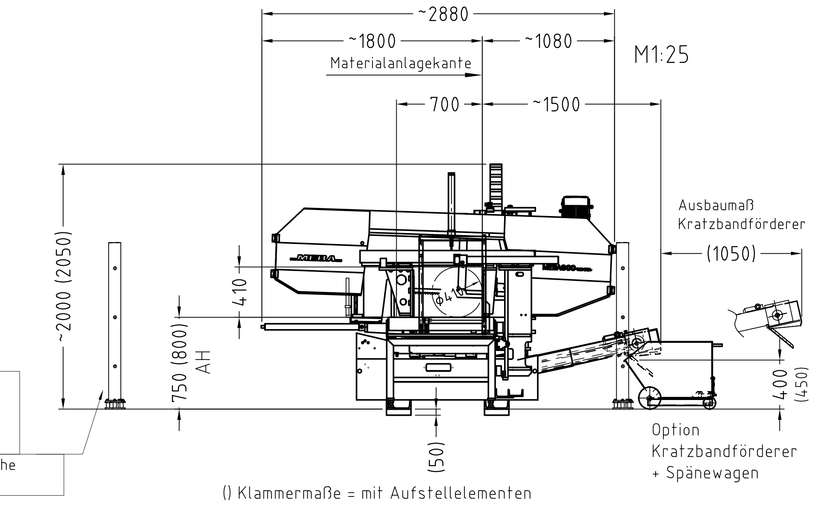

() Klammermaße = mit Aufstellelementen

Lichtschranke Reichweite
2 Umlenkspiegel: ~36m
3 Umlenkspiegel: ~30m
4 Umlenkspiegel: ~26m
Lichtschranke Strahlenhöhe je nach Ausführung

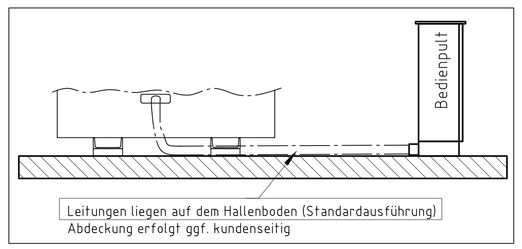

Kunde:

Kundennummer:

Bitte Elektrische Anschlussdaten bestätigen:

MEBA Standard Stromanschluss :
3x400V /N / PE/ 50Hz ja ☐ nein ☐

Abweichender Stromanschluss: _____
(es wird eventuell ein Transformator benötigt !!!)

Zugangssicherung Kategorie 4 (EN954-1) nach CE-Vorschrift.
Die Inbetriebnahme und das Betreiben der Maschine ohne die Zugangssicherung ist nicht zulässig. Der Anlagenbetreiber ist für die einwandfreie Funktion der Zugangssicherung mit der Steuerung der Maschine verantwortlich und haftbar.

Der Sicherheitsabstand zwischen Schutzfeld und Gefahrstellen muß so groß sein, daß beim Eindringen in das Schutzfeld die Gefahrstellen nicht erreicht werden können, bevor die gefahrbringende Bewegung unterbrochen oder beendet ist.
Bei der Ermittlung des Sicherheitsabstandes ist als Wert für die Greifgeschwindigkeit mindestens 1,6m/s zugrunde zu legen.

Vor Inbetriebnahme der Sicherheitseinrichtung muß durch einen Sachkundigen eine Prüfung durchgeführt werden. Der Sachkundige prüft das einwandfreie Zusammenwirken der Sicherheitseinrichtung mit der Steuerung der Maschine.
Danach muß bei jeder Veränderung der Sicherheitseinrichtung durch einen Sachkundigen eine Prüfung durchgeführt werden.

Arbeitshöhe ca. 750mm
(ohne Aufstellelementen)

★ 'Modem für Fernzugriff' benötigt VPN-Leitung im Bereich Bedienpult
Leitungszugabe 2m (Steckerfertig)
Weitere Informationen siehe Dokument:
MEBAteleservice_Checkliste, Beschreibung, AGB

Am Aufstellort muß eine ebenerdige Fundamentplatte mit einer Niveautoleranz von max ±20mm vorhanden sein. Die Fundament- platte muß eine ausreichende Festigkeit zum Einbringen von Maschinendübeln M12x120 aufweisen und einer Druckbelastung von min. 30kg/cm² im Bereich der Aufstellelemente standhalten.
Aufgrund von Toleranzabweichung können die Positionen der Befestigungsbohrungen für die Maschinendübel nicht im Voraus festgelegt werden, diese müssen bei Montage abgebohrt werden !!

optionales Zubehör (nur welches auf Zeichnung dargestellt ist)		
Bezeichnung	ja	nein
Bedienpult freistehend gewünschte Position bitte kennzeichnen / ggf. Leitungsverlängerung notwendig	X	—
NC-Server		
Kratzbandförderer		
Spänewagen		
Microdosieranlage		
Bündelspannung		
Schnittverlaufskontrolle		
Zugangssicherung Lichtschranke Reichweite bei 3 Umlenkspiegeln ca. 30m (Standardmaschine)		
Zugangssicherung kundenspezifisch (z. B. Kombination Lichtschranke / Schutzzaun/ größere Reichweite) Erweiterung zur Standardlichtschrank notwendig !!		
Aufstellelemente Arbeitshöhe = 800mm		
Zentrale Hydraulikversorgung bei hydr. Abschiebern	X	

Änderungsvermerk									
Änderungen:								Index	Datum / Name
Ersetzt für:	Querfördersystem mit MEBAeco 410 DGA-Zänge								
Ersetzt durch:									
Zeichnung-Nr.	Auftragsnummer: #####	Maschinen-Nr.	Kunde, Ort	/CUSTOMER.CITY	Maßstab: 1:25	Format: A0	Datum: 16.10.18	Name: HU	
ASD 41 DGA L1	Angebotsnummer: #####	Hauptzeichnung-Nr.							
Copyright DIN 34.				Blatt	von				

MEBA METALL-BEARBEITUNGSMASCHINEN GMBH
72589 WESTERHEIM
Technische Änderungen vorbehalten
Technical changes reserved