MEBA**eco** 410 DGA-Zange

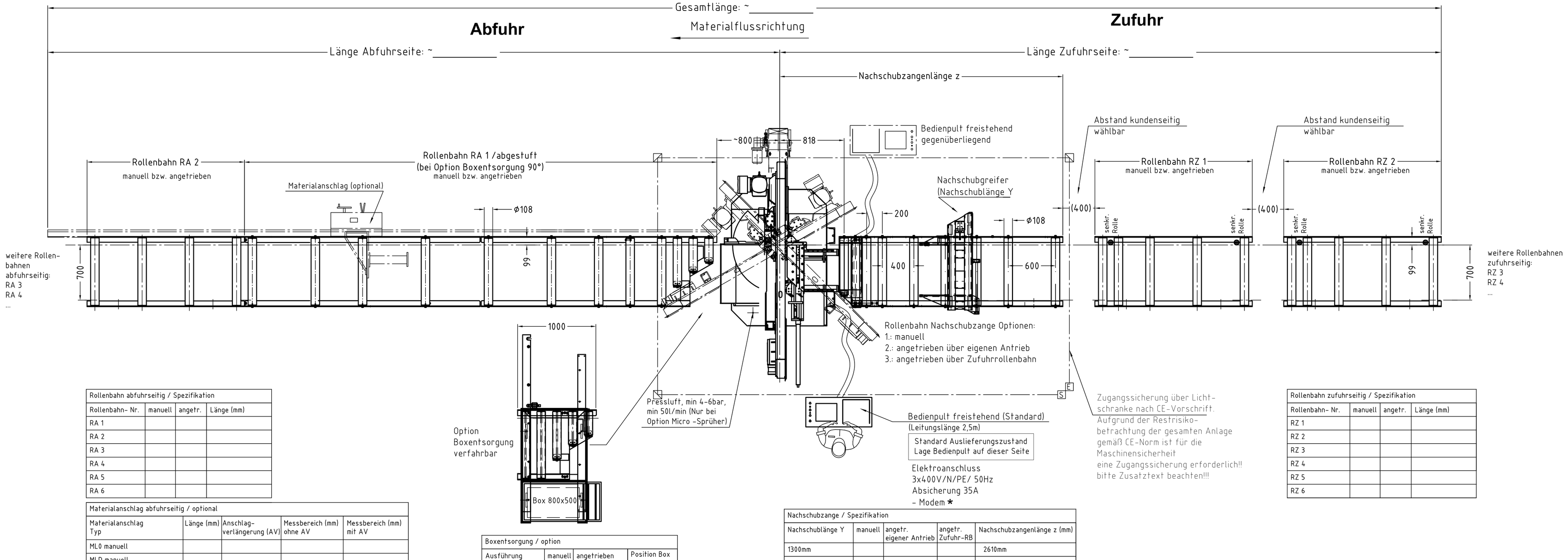

Rollenbahn abfuhrseitig / Spezifikation			
Rollenbahn- Nr.	manuell	angetr.	Länge (mm)
RA 1			
RA 2			
RA 3			
RA 4			
RA 5			
RA 6			

Rollenbahn zufuhrseitig / Spezifikation			
Rollenbahn- Nr.	manuell	angetr.	Länge (mm)
RZ 1			
RZ 2			
RZ 3			
RZ 4			
RZ 5			
RZ 6			

Materialanschlag abfuhrseitig / optional				
Materialanschlag Typ	Länge (mm)	Anschlag-verlängerung (AV)	Messbereich (mm) ohne AV	Messbereich (mm) mit AV
ML0 manuell				
MLD manuell				
MLDV manuell				
MLA automatisch				
MLAV automatisch				
MS3 automatisch				

Boxentsorgung / option			
Ausführung	manuell	angetrieben	Position Box wie gezeichnet
mit Box 800x500			

Nachschubzange / Spezifikation				
Nachschublänge Y	manuell	angetr. eigener Antrieb	angetr. Zufuhr-RB	Nachschubzangenlänge z (mm)
1300mm				2610mm
2300mm				3610mm
3300mm				4610mm
4300mm				5610mm
5300mm				6610mm
6300mm				7610mm

Einschränkungen des Spannbereichs 410 DGA-Zange
bei Option: Schnittverlaufskontrolle + abnehmbarer Bündelspannung (**):

Gehrung	max. Durchmesser	min. Breite	max. Breite	min. Höhe	max. Höhe
135°	ø 395 mm	**	395 mm	**	410 mm
90°	ø 410 mm	**	480 mm	**	410 mm
45°	ø 410 mm	**	480 mm	**	410 mm
30°	ø 320 mm	**	320 mm	**	410 mm

Reststücklänge manuell: bis 280 mm
Reststücklänge Automatik: bis 370 mm

Lagenspannung: **
rund ab: Ø 30 mm / vierkant ab: 25x25 mm
kleinere Abmessungen auf Anfrage

Einschränkungen des Spannbereichs 410 DGA-Zange
bei Option: Schnittverlaufskontrolle OHNE Bündelspannung:

Gehrung	max. Durchmesser	min. Breite	max. Breite	min. Höhe	max. Höhe
135°	ø 395 mm		395 mm		410 mm
90°	ø 410 mm		700 mm		410 mm
45°	ø 410 mm		490 mm		410 mm
30°	ø 320 mm		320 mm		410 mm

Einschränkungen des Spannbereichs 410 DGA-Zange
bei Option: Bündelspannung ** (ohne Schnittverlaufskontrolle)
Breite: max. 480mm/ Höhe max. 410mm

Reststücklänge manuell: bis 280 mm
Reststücklänge Automatik: bis 370 mm

Lagenspannung: **
rund ab: Ø 30 mm / vierkant ab: 25x25 mm
kleinere Abmessungen auf Anfrage

Reststücklänge Standard manueller Betrieb: 80mm
Reststücklänge Standard Automatik Betrieb: 330mm

Arbeitshöhe ca. 750 mm
(ohne Aufstellelemente)

Am Aufstellort muß eine ebenerdige Fundamentplatte mit einer Niveautoleranz von max ±20mm vorhanden sein. Die Fundamentplatte muß eine ausreichende Festigkeit zum Einbringen von Maschinendübeln M12x120 aufweisen und einer Druckbelastung von min. 30kg/cm² im Bereich der Aufstellelemente standhalten.
Aufgrund von Toleranzabweichung können die Positionen der Befestigungsbohrungen für die Maschinendübel nicht im Voraus festgelegt werden, diese müssen bei Montage abgebohrt werden !!

Zugangssicherung gemäß DIN EN ISO 13849-1 nach CE-Vorschrift.
Die Inbetriebnahme und das Betreiben der Maschine ohne die Zugangssicherung ist nicht zulässig. Der Anlagenbetreiber ist für die einwandfreie Funktion der Zugangssicherung mit der Steuerung der Maschine verantwortlich und haftbar.

Der Sicherheitsabstand zwischen Schutzfeld und Gefahrstellen muß so groß sein, daß beim Eindringen in das Schutzfeld die Gefahrstellen nicht erreicht werden können, bevor die gefahrbringende Bewegung unterbrochen oder beendet ist.
Bei der Ermittlung des Sicherheitsabstandes ist als Wert für die Greifgeschwindigkeit mindestens 1,6m/s zugrunde zu legen.

Vor Inbetriebnahme der Sicherheitseinrichtung muß durch einen Sachkundigen eine Prüfung durchgeführt werden. Der Sachkundige prüft das einwandfreie Zusammenwirken der Sicherheitseinrichtung mit der Steuerung der Maschine.
Danach muß bei jeder Veränderung der Sicherheitseinrichtung durch einen Sachkundigen eine Prüfung durchgeführt werden.

optionales Zubehör (nur welches auf Zeichnung dargestellt ist)		
Bezeichnung	ja	nein
Bedienpult freistehend (gewünschte Position bitte kennzeichnen)	X	—
Kratzbandförderer		
Spänewagen		
Microdosieranlage		
Spanndruckregulierung hydr. am Bedienpult		
Schnittverlaufskontrolle		
Bündelspannung		
Servicerouter Fernwartung		
Aufstellelemente Arbeitshöhe = 800mm		
Zugangssicherung Lichtschranke Reichweite bei 3 Umlenkspiegeln ca. 30m (Standardmaschine)		

* Modem für Fernzugriff
benötigt VPN-Leitung im Bereich Bedienpult
Leitungszugabe 2m (Steckerfertig)
Weitere Informationen siehe Dokument:
MEBAteleservice_Checkliste, Beschreibung, AGB

Bitte Elektrische Anschlussdaten bestätigen:

MEBA Standard Stromanschluss :
3x400V /N / PE/ 50Hz ja ☐ nein ☐

Abweichender Stromanschluss: _____
(es wird eventuell ein Transformator benötigt !!!)

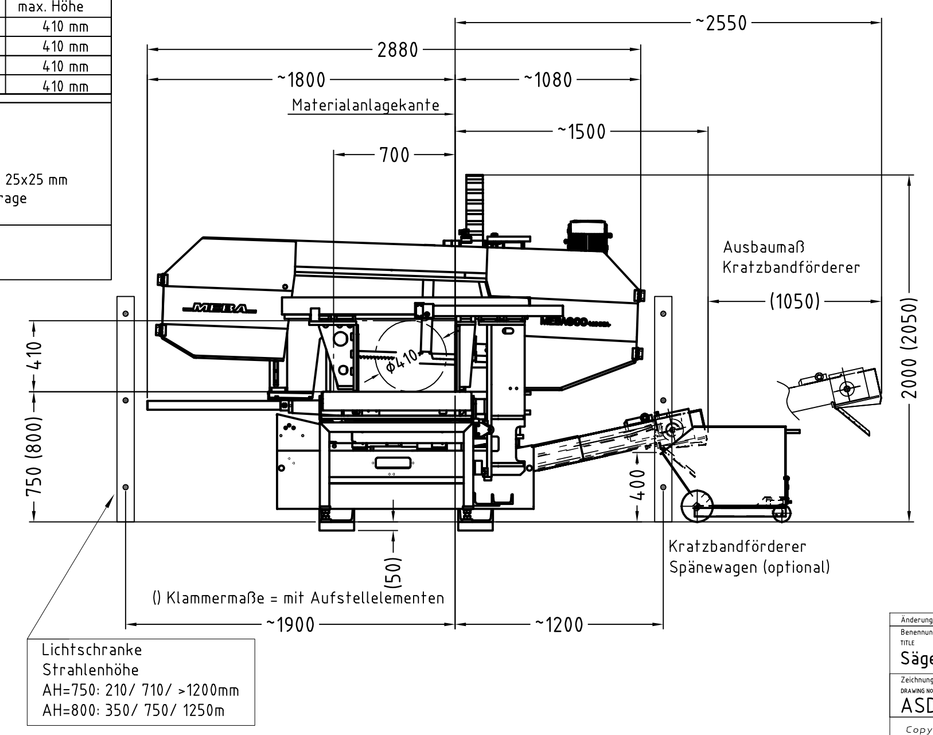

Bedienpult freistehend

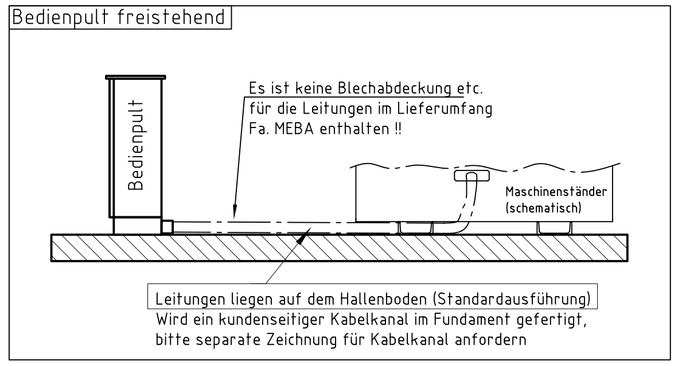

Kunde:

Kundennummer:

Änderungsvermerk	Index	Datum / Name

Benennung / TITLE: Sägeanlage mit MEBAeco 410 DGA-Zange
Maßstab / SCALE: 1:25 | Format / SIZE: DIN A1 | Datum / DATE: 05.07.10 | Name / NAME: HU
Zeichnungs-Nr. / DRAWING NO.: ASD 41 0DG A1
Auftragsnummer / ORDER NO.:
Maschinen-Nr. / MACHINE NO.:
Kunde; Ort / CUSTOMER, CITY
Angebotsnummer / OFFER NO.:
Blatt / Sheet 1 von / of 1

MEBA
METALL-BANDSÄGEMASCHINEN GmbH
72589 WESTERHEIM
Technische Änderungen vorbehalten
TECHNICAL CHANGES KEPT IN RESERVE

Copyright DIN 34