MEBAxtreme 1250-510

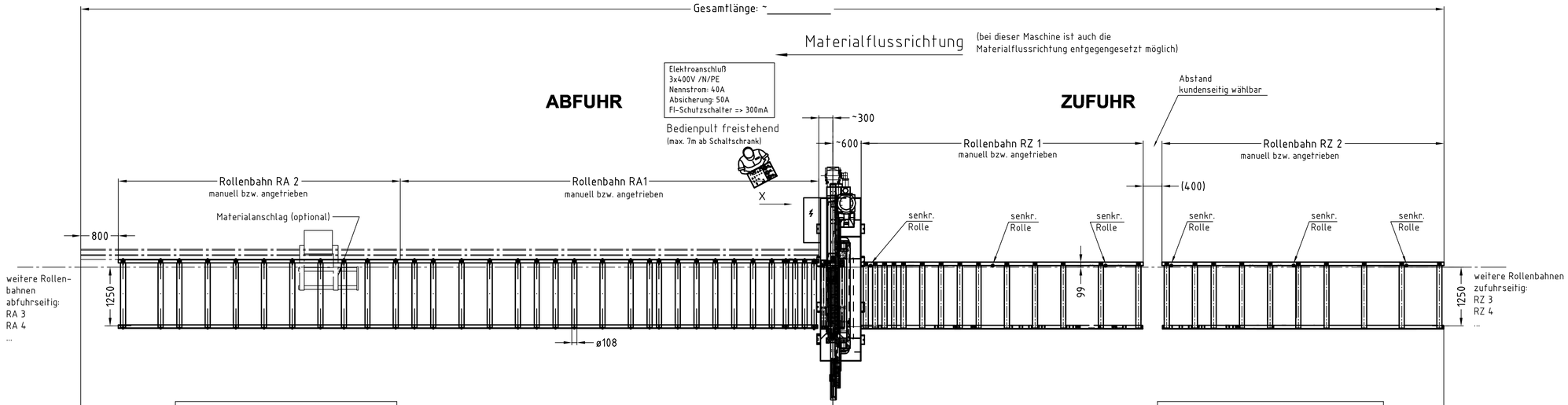

Rollenbahn abfuhrseitig / Spezifikation			
Rollenbahn- Nr.	manuell	angetr.	Länge (mm)
RA 1			
RA 2			
RA 3			
RA 4			
RA 5			
RA 6			

Rollenbahn zufuhrseitig / Spezifikation			
Rollenbahn- Nr.	manuell	angetr.	Länge (mm)
RZ 1			
RZ 2			
RZ 3			
RZ 4			
RZ 5			
RZ 6			

Länge Abfuhrseite: ~

Länge Zufuhrseite: ~

Materialanschlag abfuhrseitig / optional				
Materialanschlag Typ	Länge (mm)	Anschlag-verlängerung (AV)	Messbereich (mm) ohne AV	Messbereich (mm) mit AV
M1 manuell				
M1 automatisch				
M2 automatisch				
M3 automatisch				

Ansicht X

M1:25

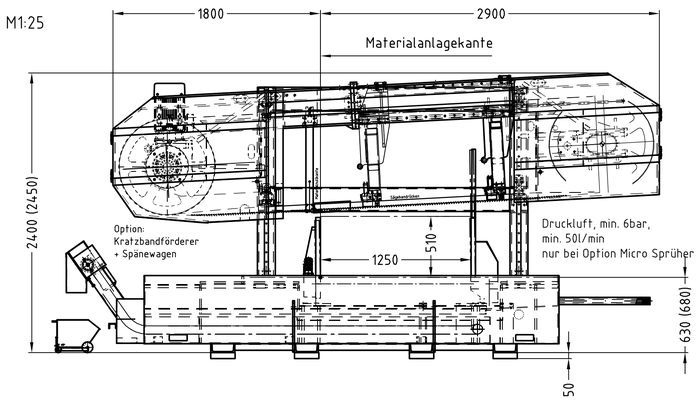

() Klammermaße = mit Aufstellelementen

Arbeitshöhe ca. 630 mm
(ohne Aufstellelemente)

Eventuell erforderliche Schutzeinrichtungen, wie Umzäunungen, Abschrankungen, usw., sind nicht im Angebotsumfang enthalten. Diese können entsprechend den geltenden Vorschriften bauseits erstellt werden, oder durch ein separates Angebot bei MEBA angefragt werden.

Am Aufstellort muß eine ebenerdige Fundamentplatte mit einer Niveautoleranz von max. ±20mm vorhanden sein. Die Fundamentplatte muß eine ausreichende Festigkeit zum Einbringen von Maschinendübeln aufweisen und einer Druckbelastung von min. 30kg/cm² standhalten.

optionales Zubehör (nur welches auf Zeichnung dargestellt ist)		
Bezeichnung	ja	nein
Bedienpult freistehend (gewünschte Position bitte kennzeichnen)	X	—
Kratzbandförderer		
Spänewagen		
Aufstellelemente Arbeitshöhe = 680mm		
Materialflussrichung (von rechts nach links)		

Änderungsvermerk		Index	Datum / Namen
Benennung / TITLE: Sägeanlage mit MEBAxtreme 1250-510	Maßstab / SCALE: 1:50	Format / SIZE: DIN A1	Datum / DATE: 11.01.11 Name / NAME: HU
Zeichnungs-Nr. / DRAWING NO.: ASD 12 500 01	Auftragsnummer / ORDER NO.	Maschinen-Nr. / MASCHINE NO.	Kunde; Ort / CUSTOMER; CITY
	Angebotsnummer / OFFER NO.		Blatt / von

MEBA
METALL-BANDSÄGEMASCHINEN GmbH
72589 WESTERHEIM

Copyright DIN 34
Technische Änderungen vorbehalten
TECHNICAL CHANGES KEPT IN RESERVE