MEBA**eco** 335 DGA-600 bzw. 335 DGA-1000

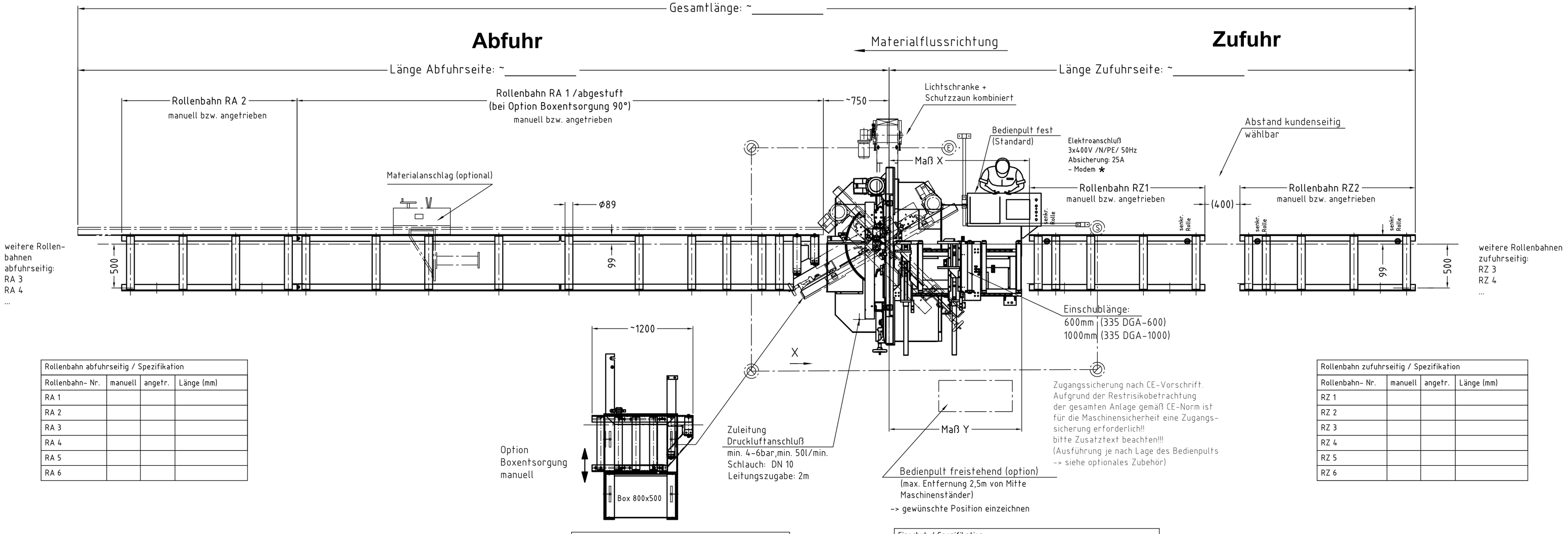

Rollenbahn abfuhrseitig / Spezifikation			
Rollenbahn- Nr.	manuell	angetr.	Länge (mm)
RA 1			
RA 2			
RA 3			
RA 4			
RA 5			
RA 6			

Rollenbahn zufuhrseitig / Spezifikation			
Rollenbahn- Nr.	manuell	angetr.	Länge (mm)
RZ 1			
RZ 2			
RZ 3			
RZ 4			
RZ 5			
RZ 6			

Boxentsorgung / option			
Ausführung	manuell	angetrieben	Position Box wie gezeichnet
mit Box 800x500			

Einschub / Spezifikation			
Maschinentyp	Einschublänge	Maß X	Maß Y
335 DGA-600	600mm	~1650mm	~1550mm
335 DGA-1000	1000mm	~2050mm	~2000mm

Materialanschlag abfuhrseitig / optional				
Materialanschlag Typ	Länge (mm)	Anschlag-verlängerung (AV)	Messbereich (mm) ohne AV	Messbereich (mm) mit AV
ML0 manuell				
MLD manuell				
MLDV manuell				
MLA automatisch				
MLAV automatisch				

Einschränkungen des Spannbereichs 335 DGA-600/ 1000
bei Option: Schnittverlaufskontrolle + abnehmbarer Bündelspannung (**):

Gehrung	max. Durchmesser	min. Breite	max. Breite	min. Höhe	max. Höhe
135°	ø 280 mm	**	280 mm	**	320 mm
90°	ø 320 mm	**	320 mm	**	320 mm
45°	ø 300 mm	**	300 mm	**	320 mm
30°	ø 170 mm	**	170 mm	**	320 mm

Reststücklänge manuell: bis 260 mm
Reststücklänge Automatik: bis 550 mm
Lagenspannung: **
rund ab: Ø 30 mm / vierkant ab: 25x25 mm
kleinere Abmessungen auf Anfrage

Einschränkungen des Spannbereichs 335 DGA-600/ 1000
bei Option: Schnittverlaufskontrolle OHNE Bündelspannung:

Gehrung	max. Durchmesser		max. Breite	min. Höhe	max. Höhe
135°	ø 280 mm		280 mm		335 mm
90°	ø 335 mm		440 mm		335 mm
45°	ø 300 mm		300 mm		335 mm
30°	ø 170 mm		170 mm		335 mm

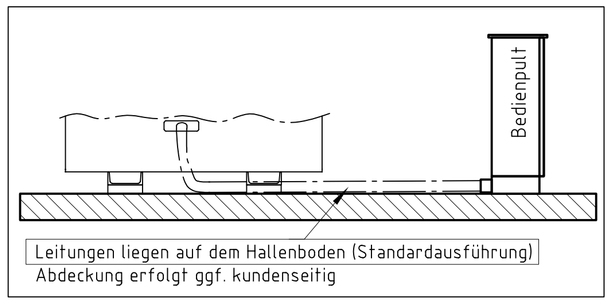

Arbeitshöhe ca. 750 mm
(ohne Aufstellelemente)

Am Aufstellort muß eine ebenerdige Fundamentplatte mit einer Niveautoleranz von max ±20mm vorhanden sein. Die Fundamentplatte muß eine ausreichende Festigkeit zum Einbringen von Maschinendübeln M12x120 aufweisen und einer Druckbelastung von min. 30kg/cm² standhalten. Aufgrund von Toleranzabweichung können die Positionen der Befestigungsbohrungen für die Maschinendübel nicht im Voraus festgelegt werden, diese müssen bei Montage abgebohrt werden !!

Zugangssicherung gemäß DIN EN ISO 13849-1 nach CE-Vorschrift.
Die Inbetriebnahme und das Betreiben der Maschine ohne die Zugangssicherung ist nicht zulässig. Der Anlagenbetreiber ist für die einwandfreie Funktion der Zugangssicherung mit der Steuerung der Maschine verantwortlich und haftbar.

Der Sicherheitsabstand zwischen Schutzfeld und Gefahrstellen muß so groß sein, daß beim Eindringen in das Schutzfeld die Gefahrstellen nicht erreicht werden können, bevor die gefahrbringende Bewegung unterbrochen oder beendet ist.
Bei der Ermittlung des Sicherheitsabstandes ist als Wert für die Greifgeschwindigkeit mindestens 1,6m/s zugrunde zu legen.

Vor Inbetriebnahme der Sicherheitseinrichtung muß durch einen Sachkundigen eine Prüfung durchgeführt werden. Der Sachkundige prüft das einwandfreie Zusammenwirken der Sicherheitseinrichtung mit der Steuerung der Maschine.
Danach muß bei jeder Veränderung der Sicherheitseinrichtung durch einen Sachkundigen eine Prüfung durchgeführt werden.

optionales Zubehör (nur welches auf Zeichnung dargestellt ist)		
Bezeichnung	ja	nein
Bedienpult freistehend (gewünschte Position bitte kennzeichnen)		
Kratzbandförderer		
Spänewagen		
Microdosieranlage		
Spanndruckregulierung hydr. am Bedienpult		
Schnittverlaufskontrolle		
Bündelspannung		
Servicerouter Fernwartung		
Aufstellelemente Arbeitshöhe = 800mm		
Zugangssicherung kombiniert Lichtschr.+ Zaun (CE-Norm) bei Bedienpult fest (Standard)		
Zugangssicherung über Lichtschranke (CE-Norm) (nicht dargestellt) bei Bedienpult freitstehend		

* 'Modem für Fernzugriff' benötigt VPN-Leitung im Bereich Bedienpult Leitungszugabe 2m (Steckerfertig)
Weitere Informationen siehe Dokument:
MEBAteleservice_Checkliste, Beschreibung, AGB

Bitte Elektrische Anschlussdaten bestätigen:

MEBA Standard Stromanschluss :
3x400V /N / PE/ 50Hz ja ☐ nein ☐

Abweichender Stromanschluss: _____
(es wird eventuell ein Transformator benötigt !!!)

Einschränkungen des Spannbereichs 335 DGA-600/ 1000
bei Option: Bündelspannung ** (ohne Schnittverlaufskontrolle)
Breite: max. 320mm/ Höhe max. 320mm
Reststücklänge manuell: bis 260mm
Reststücklänge Automatik: bis 550mm
Lagenspannung: **
rund ab: Ø 30mm / vierkant ab: 25x25mm
kleinere Abmessungen auf Anfrage

Reststücklänge Standard manueller Betrieb: 80mm
Reststücklänge Standard Automatik Betrieb: 300mm

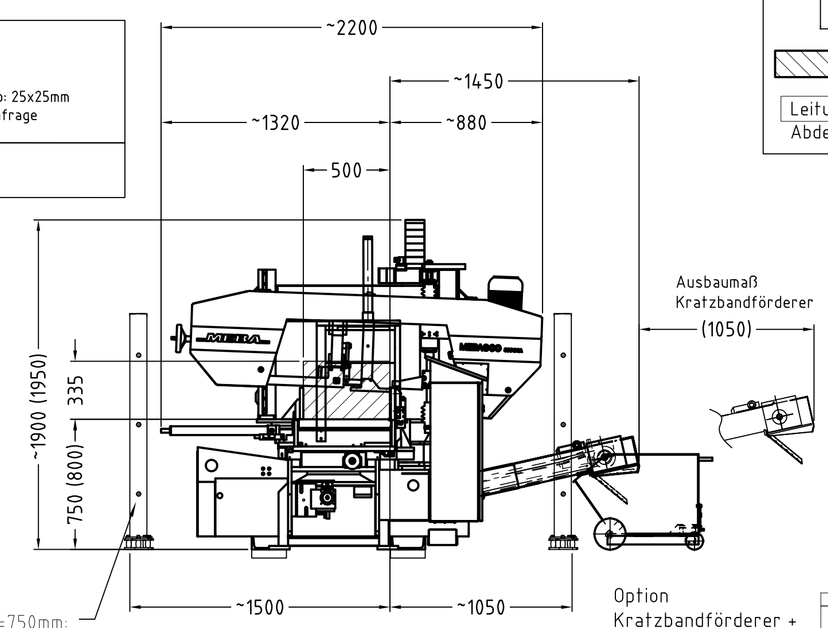

Kunde:

Kundennummer:

Änderungsvermerk	Index	Datum / Namen

Benennung / TITLE: Sägeanlage mit MEBAeco 335 DGA-600 bzw. 335 DGA-1000	Maßstab / SCALE: 1:25	Format / SIZE: DIN A1	Datum / DATE: 07.04.11 Name / NAME: HU
Zeichnungs Nr. / DRAWING NO.: ASD 33 5DG A0	Auftragsnummer / ORDER NO.:	Maschinen-Nr. / MACHINE NO.:	Kunde; Ort / CUSTOMER, CITY
Angebotsnummer / OFFER NO.:		Blatt / Sheet 1 von 1	

MEBA
METALL-BANDSÄGEMASCHINEN GmbH
72589 WESTERHEIM
Technische Änderungen vorbehalten
TECHNICAL CHANGES KEPT IN RESERVE

Copyright DIN 34