Sägeanlage mit MEBA**steel** 1250 DG

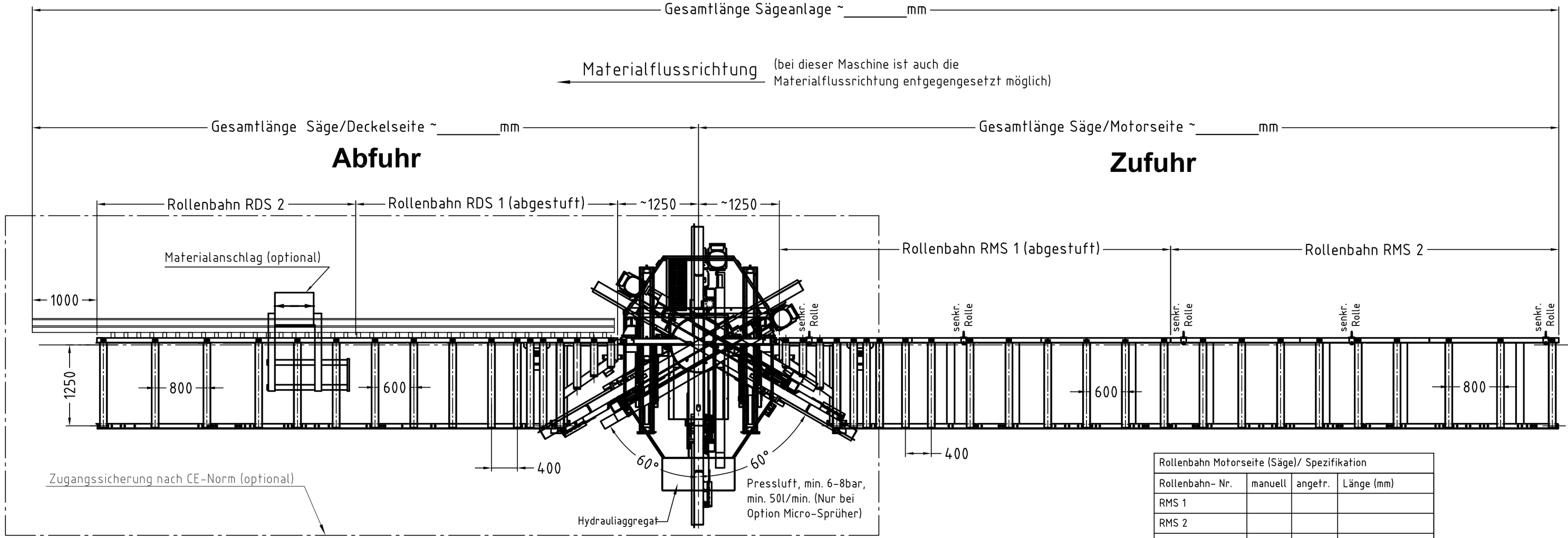

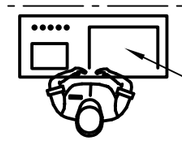

Bedienpult freistehend
(Leitungslänge 5,5 m ab Hydraulikaggregat)
-Bedienung Messanschlag vom Bedienpult gewünschte Position markieren
Elektr. Anschluss:
3x400V/N/PE/50Hz
Elektr. Absicherung: 35A

Rollenbahn Motorseite (Säge)/ Spezifikation			
Rollenbahn- Nr.	manuell	angetr.	Länge (mm)
RMS 1			
RMS 2			
RMS 3			
RMS 4			
RMS 5			
RMS 6			

Rollenbahn Deckelseite (Säge)/ Spezifikation			
Rollenbahn- Nr.	manuell	angetr.	Länge (mm)
RDS 1			
RDS 2			
RDS 3			
RDS 4			
RDS 5			
RDS 6			

Bedienpult freistehend

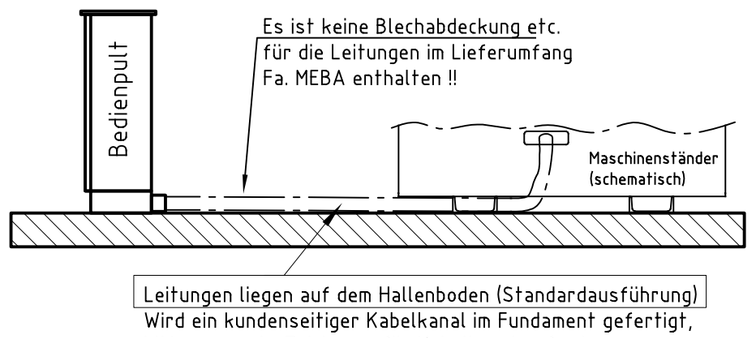

Arbeitshöhe ca. 630 mm

Materialanschlag abfuhrseitig / optional				
Materialanschlag Typ	Länge (mm)	Anschlag-verlängerung (AV)	Messbereich (mm) ohne AV	Messbereich (mm) mit AV
M3 automatisch				

Am Aufstellort muß eine ebenerdige Fundamentplatte mit einer Niveautoleranz von max. ±20mm vorhanden sein. Die Fundamentplatte muß eine ausreichende Festigkeit zum Einbringen von Maschinendübeln aufweisen und einer Druckbelastung von min. 30kg/cm² standhalten.

Zugangssicherung Kategorie 4 (EN954-1) nach CE-Vorschrift.
Die Inbetriebnahme und das Betreiben der Maschine ohne die Zugangssicherung ist nicht zulässig. Die Zugangssicherung kann über ein seperates Angebot bei MEBA angefragt werden. Der Anlagenbetreiber ist für die einwandfreie Funktion der Zugangssicherung mit der Steuerung der Maschine verantwortlich und haftbar.

Der Sicherheitsabstand zwischen Schutzfeld und Gefahrstellen muß so groß sein, daß beim Eindringen in das Schutzfeld die Gefahrstellen nicht erreicht werden können, bevor die gefahrbringende Bewegung unterbrochen oder beendet ist.
Bei der Ermittlung des Sicherheitsabstandes ist als Wert für die Greifgeschwindigkeit mindestens 1,6m/s zugrunde zu legen.

Vor Inbetriebnahme der Sicherheitseinrichtung muß durch einen Sachkundigen eine Prüfung durchgeführt werden. Der Sachkundige prüft das einwandfreie Zusammenwirken der Sicherheitseinrichtung mit der Steuerung der Maschine.
Danach muß bei jeder Veränderung der Sicherheitseinrichtung durch einen Sachkundigen eine Prüfung durchgeführt werden.

optionales Zubehör (nur welches auf Zeichnung dargestellt ist)		
Bezeichnung	ja	nein
Bedienpult freistehend (gewünschte Position bitte kennzeichnen)	X	—
Microdosieranlage		
Zugangssicherung über Lichtschranke		

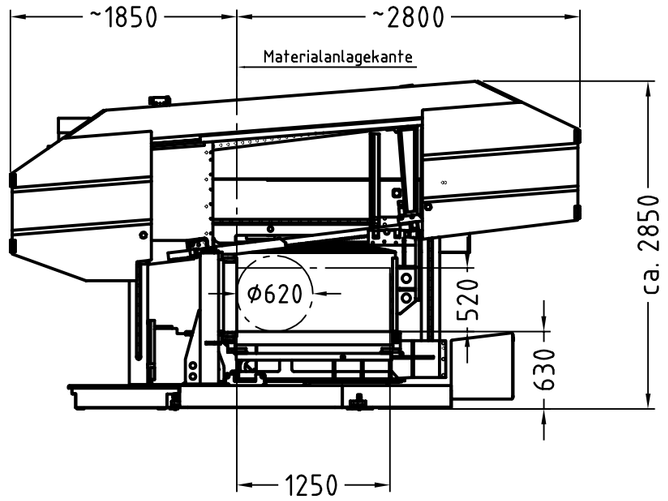

Bitte Elektrische Anschlussdaten bestätigen:

MEBA Standard Stromanschluss :
3x400V /N / PE/ 50Hz ja ☐ nein ☐

Abweichender Stromanschluss: _____
(es wird eventuell ein Transformator benötigt !!!)

Änderungsvermerk	Index	Datum / Namen

Benennung TITLE	Maßstab SCALE	Format SIZE	Datum DATE	Name NAME
Sägeanlage mit MEBAsteel 1250 DG	1:50	DIN A2	23.11.10	HU

Zeichnungs Nr. DRAWING NO.	Auftragsnummer ORDER NO.	Maschinen-Nr. MASCHINE NO.	Kunde; Ort / CUSTOMER; CITY
ASD 12 5DG 01	Angebotsnummer OFFER NO.		

Copyright DIN 34

Blatt von

MEBA
METALL-BANDSÄGEMASCHINEN GmbH
72589 WESTERHEIM

Technische Änderungen vorbehalten
TECHNICAL CHANGES KEPT IN RESERVE