MEBA**eco** 510

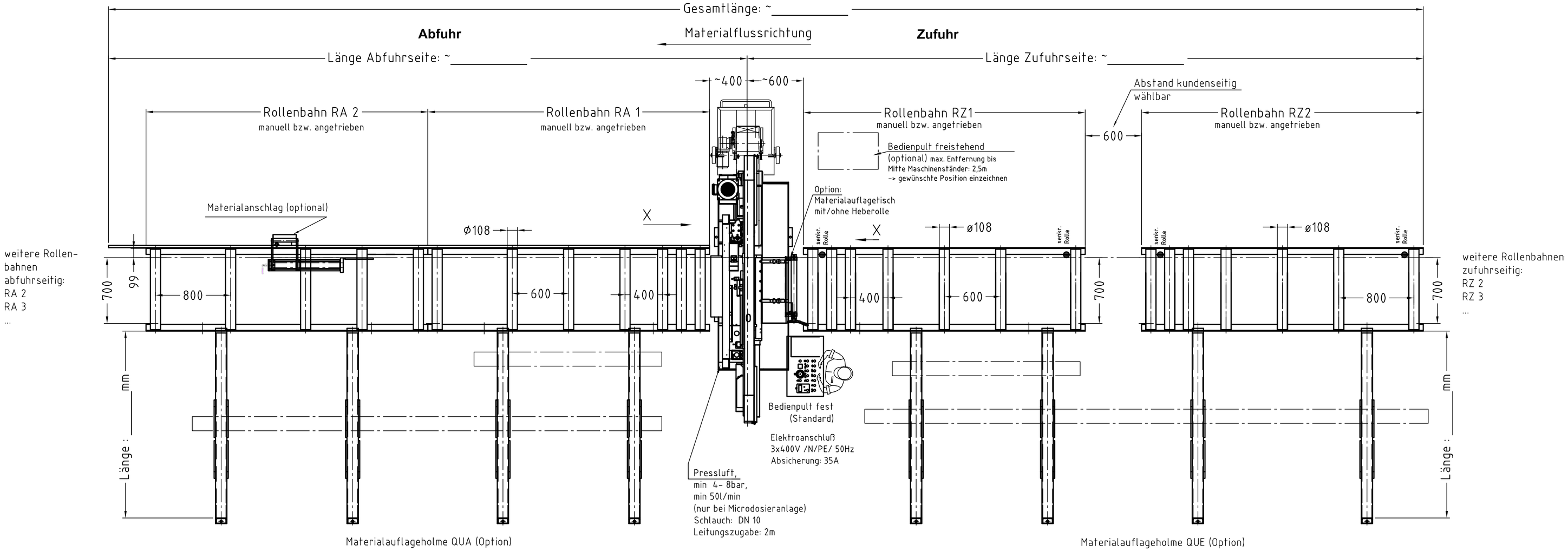

Materialanschlag abfuhrseitig / optional				
Materialanschlag Typ	Länge (mm)	Anschlag-verlängerung (AV)	Messbereich (mm) ohne AV	Messbereich (mm) mit AV
ML0 manuell				
MLD manuell				
MLDV manuell				
MLA automatisch				
MLAV automatisch				

Rollenbahn abfuhrseitig / Spezifikation			
Rollenbahn- Nr.	manuell	angetr.	Länge (mm)
RA 1			
RA 2			
RA 3			
RA 4			
RA 5			
RA 6			

Rollenbahn zufuhrseitig / Spezifikation			
Rollenbahn- Nr.	manuell	angetr.	Länge (mm)
RZ 1			
RZ 2			
RZ 3			
RZ 4			
RZ 5			
RZ 6			

Materialauflageholm QUE / QUA (Option)

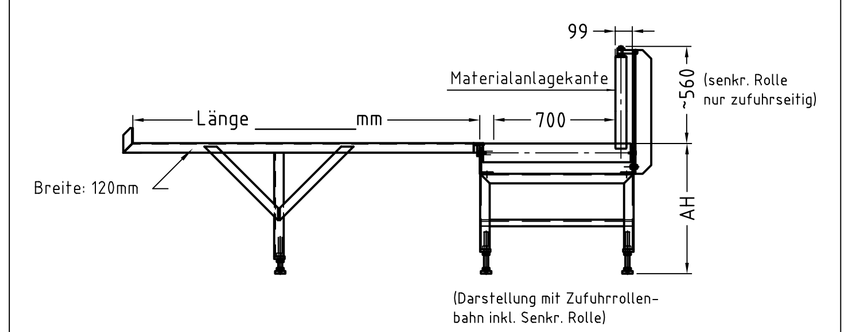

Spezifikationen	ja	nein	Stückzahl	Länge (mm) bitte ankreuzen ☒
Materialauflageholm Zufuhr/ QUE				☐ 1000mm
Materialauflageholm Abfuhr/ QUA				☐ 2000mm
				☐ 3000mm
				☐ _____mm Länge Kundenwunsch

Einschränkungen des Spannbereichs 510
bei Option: Schnittverlaufskontrolle + abnehmbarer Bündelspannung:

Gehrung	max. Durchmesser	min. Breite	max. Breite	min. Höhe	max. Höhe
90°	ø 510 mm	5 mm	700 mm	5 mm	500 mm

Einschränkungen des Spannbereichs 510
bei Option: Schnittverlaufskontrolle OHNE Bündelspannung:

	max. Durchmesser		max. Breite		max. Höhe
90°	ø 510 mm		700 mm		500 mm

Reststücklänge ohne Bündelspannung manuell: bis 25mm

Reststücklänge mit Bündelspannung manuell: bis 165mm

Einschränkungen des Spannbereichs 510
bei Option: Bündelspannung (ohne Schnittverlaufskontrolle)
Breite: 5 - 700mm/ Höhe 5- 500mm (ø510)

Ansicht X

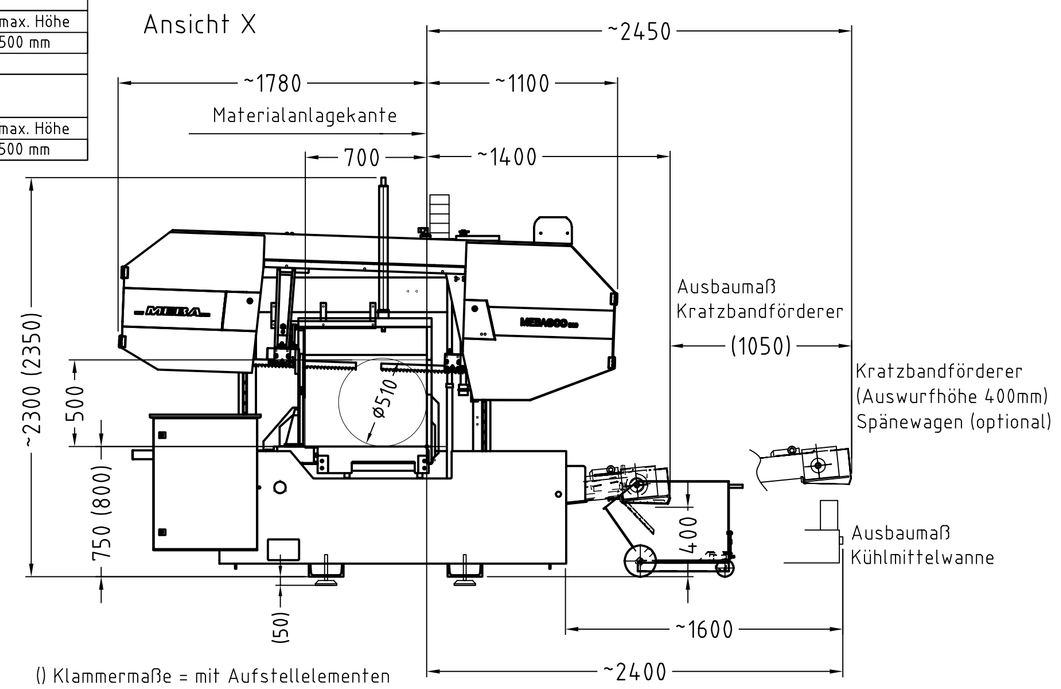

() Klammermaße = mit Aufstellelementen

Arbeitshöhe 750mm
(ohne Aufstellelemente)

Am Aufstellort muß eine ebenerdige Fundamentplatte mit einer Niveautoleranz von max ±20mm vorhanden sein. Die Fundamentplatte muß eine ausreichende Festigkeit zum Einbringen von Maschinendübeln M12x120 aufweisen und einer Druckbelastung von min. 30kg/cm² im Bereich der Aufstellelemente standhalten. Aufgrund von Toleranzabweichung können die Positionen der Befestigungsbohrungen für die Maschinendübel nicht im Voraus festgelegt werden, diese müssen bei Montage abgebohrt werden!!

Eventuell gewünschte Schutzeinrichtungen, wie Umzäunungen, Abschrankungen, usw., sind nicht im Angebotsumfang enthalten. Diese können entsprechend den geltenden Vorschriften bauseits erstellt werden, oder durch ein separates Angebot bei MEBA angefragt werden.

optionales Zubehör
(nur welches auf Zeichnung dargestellt ist)

Bezeichnung	ja	nein
Bedienpult freistehend (gewünschte Position bitte kennzeichnen)		
Kratzbandförderer		
Spänewagen		
Materialauflage Tisch (ohne Heberolle)		
Materialauflage Tisch (mit Heberolle)		
Microdosieranlage		
Spanndruckregulierung hydr. am Bedienpult		
Schnittverlaufskontrolle		
Bündelspannung		
Aufstellelemente Arbeitshöhe = 800mm		

Bitte Elektrische Anschlussdaten bestätigen:

MEBA Standard Stromanschluss :
3x400V /N / PE/ 50Hz ja ☐ nein ☐

Abweichender Stromanschluss: _____
(es wird eventuell ein Transformator benötigt !!!)

Kunde:

Kundennummer:

Änderungsvermerk			Index	Datum / Namen
Benennung / TITLE: Sägeanlage mit MEBAeco 510		Maßstab / SCALE: 1:25	Format / SIZE: DIN A2	Datum / DATE: 04.05.11 Name / NAME: HU
Zeichnungs Nr. / DRAWING NO.: ASD 51 000 01	Auftragsnummer / ORDER NO.: Angebotsnummer / OFFER NO.:	Maschinen-Nr. / MACHINE NO.: Kunde; Ort / CUSTOMER, CITY		MEBA METALL-BANDSÄGEMASCHINEN GmbH 72589 WESTERHEIM
Copyright DIN 34			Blatt / von	Technische Änderungen vorbehalten / TECHNICAL CHANGES KEPT IN RESERVE