MEBAmat 330

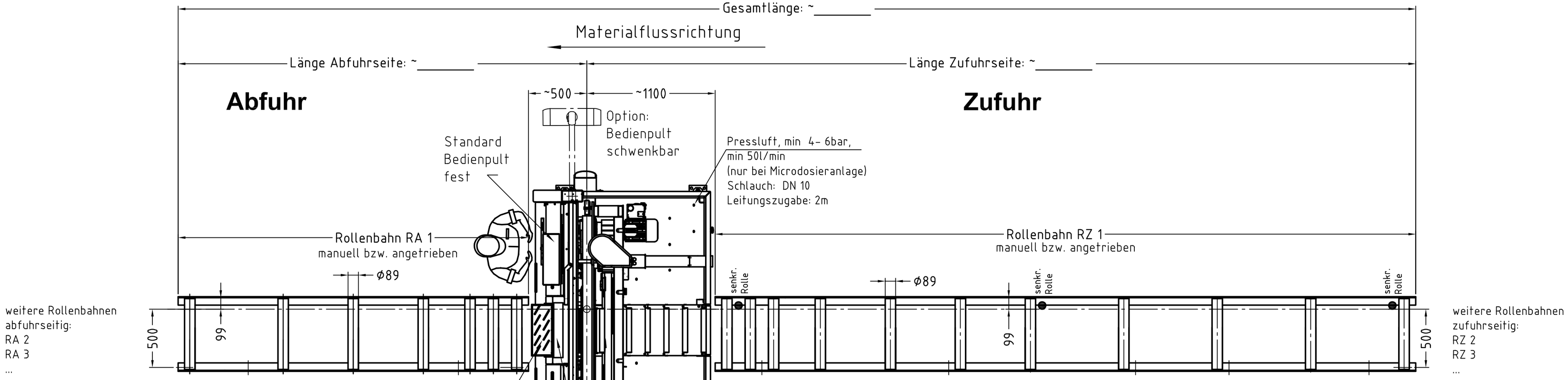

Rollenbahn abfuhrseitig / Spezifikation			
Rollenbahn- Nr.	manuell	angetr.	Länge (mm)
RA 1			
RA 2			
RA 3			
RA 4			
RA 5			
RA 6			

Rollenbahn zufuhrseitig / Spezifikation			
Rollenbahn- Nr.	manuell	angetr.	Länge (mm)
RZ 1			
RZ 2			
RZ 3			
RZ 4			
RZ 5			
RZ 6			

Elektroanschluß
Vorsicherung: 35A
3~400V/N/PE/ 50/60Hz
- Modem *

Option: Mehrstangen-spannvorrichtung:

Arbeitshöhe 750mm
(mit Aufstellelementen)

Reststücklängen:
Manueller Betrieb (man.): 20mm
Automatik Betrieb (auto.): 60mm
bei Option Mehrstangenspanneinrichtung (auto.): 80mm
bei Option Beidseitiges Öffnen / verkürztes Reststück (auto.): 20mm
bei Option Beidseitiges Öffnen / verkürztes Reststück + Mehrstangenspanneinrichtung: 50 mm

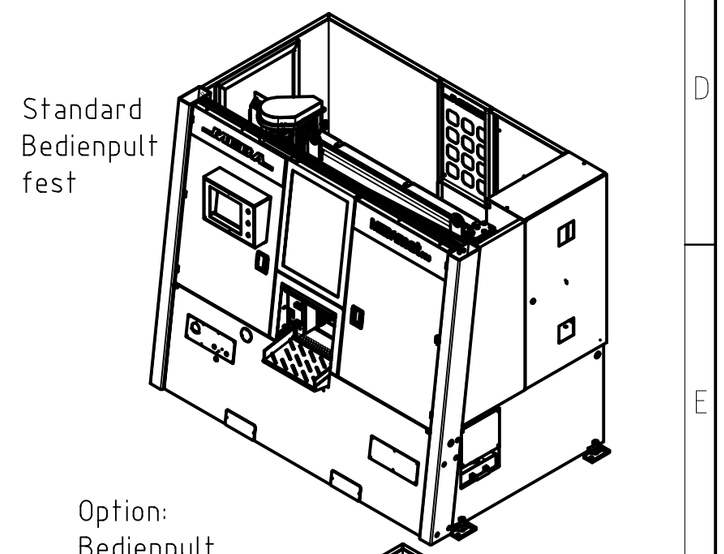

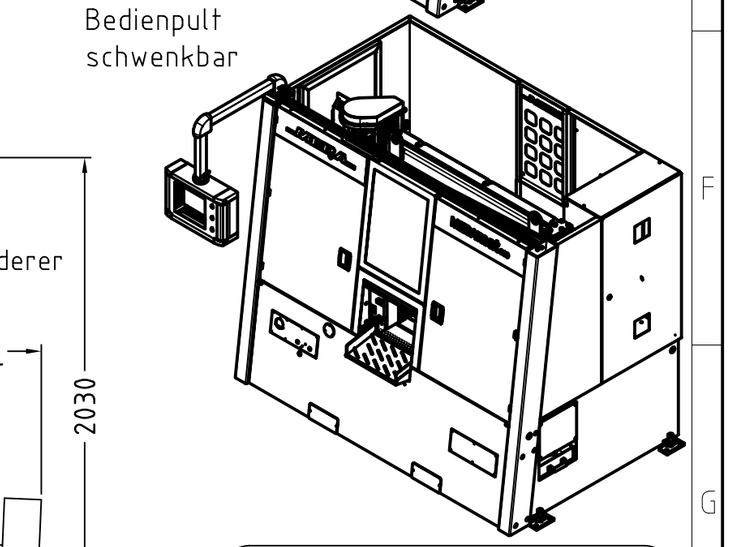

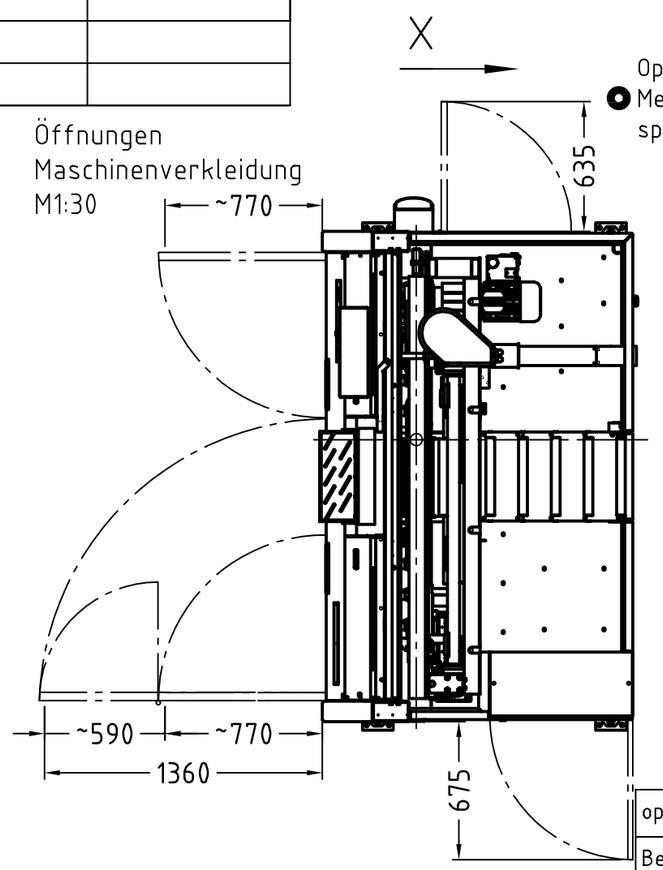

* Option 'Modem für Fernwartung' benötigt VPN-Leitung im Bereich Bedienpult Leitungszugabe 2m (Steckerfertig)

Weitere Informationen siehe Dokument:
MEBAteleservice_Checkliste, Beschreibung, AGB

Am Aufstellort muß eine ebenerdige Fundamentplatte mit einer Niveautoleranz von max ±20mm vorhanden sein. Die Fundamentplatte muß eine ausreichende Festigkeit zum Einbringen von Maschinendübeln M12x120 aufweisen und einer Druckbelastung von min. 30kg/cm² standhalten.
Aufgrund von Toleranzabweichung können die Positionen der Befestigungsbohrungen für die Maschinendübel nicht im Voraus festgelegt werden, diese müssen bei Montage abgebohrt werden !!

Bitte Elektrische Anschlussdaten bestätigen:

MEBA Standard Stromanschluss :
3x400V /N / PE/ 50Hz ja ☐ nein ☐

Abweichender Stromanschluss: _____
(es wird eventuell ein Transformator benötigt !!!)

Eventuell erforderliche Schutzeinrichtungen, wie Umzäunungen, Abschrankungen, usw., sind nicht im Angebotsumfang enthalten. Diese können entsprechend den geltenden Vorschriften bauseits erstellt werden, oder durch ein separates Angebot bei MEBA angefragt werden.

Für horizontales Niederspannen von mehreren Materialstangen nebeneinander in einer Lage, Mindestbreite 140mm
Maximale Duchlasshöhe: 300mm
Bei demontierter Mehrstangenspanneinrichtung beträgt die max. Durchlasshöhe: 330mm

Durchlass bei Verwendung der Mehrstangenspannvorrichtung:
Spannbreite: min. 140mm/ max. 300mm
Spannhöhe: min. 10mm/ max. Durchlasshöhe 300mm

Durchlasserhöhung ohne Verwendung der Spannvorrichtung (Spannleiste + Druckstange müssen dazu demontiert werden)
Spannhöhe: max. 300mm / Spannbreite max. 350mm
Um den maximalen Spannbereich der Maschine von 330x350mm zu erreichen muss die Mehrstangenspannvorrichtung KOMPLETT demontiert werden (siehe Bedienungsanleitung)

optionales Zubehör		
Bezeichnung	ja	nein
Bedienpult schwenkbar		
Schnecken Späneförderer		
Spänewagen		
Arbeitstisch abfuhrseitig		
Microdosieranlage		
Mehrstangenspannvorrichtung		
Materialdatenbank		
Materialüberwachung		
Vertikalrolle		
Verkürztes Reststück HS + ES		

Ansicht X

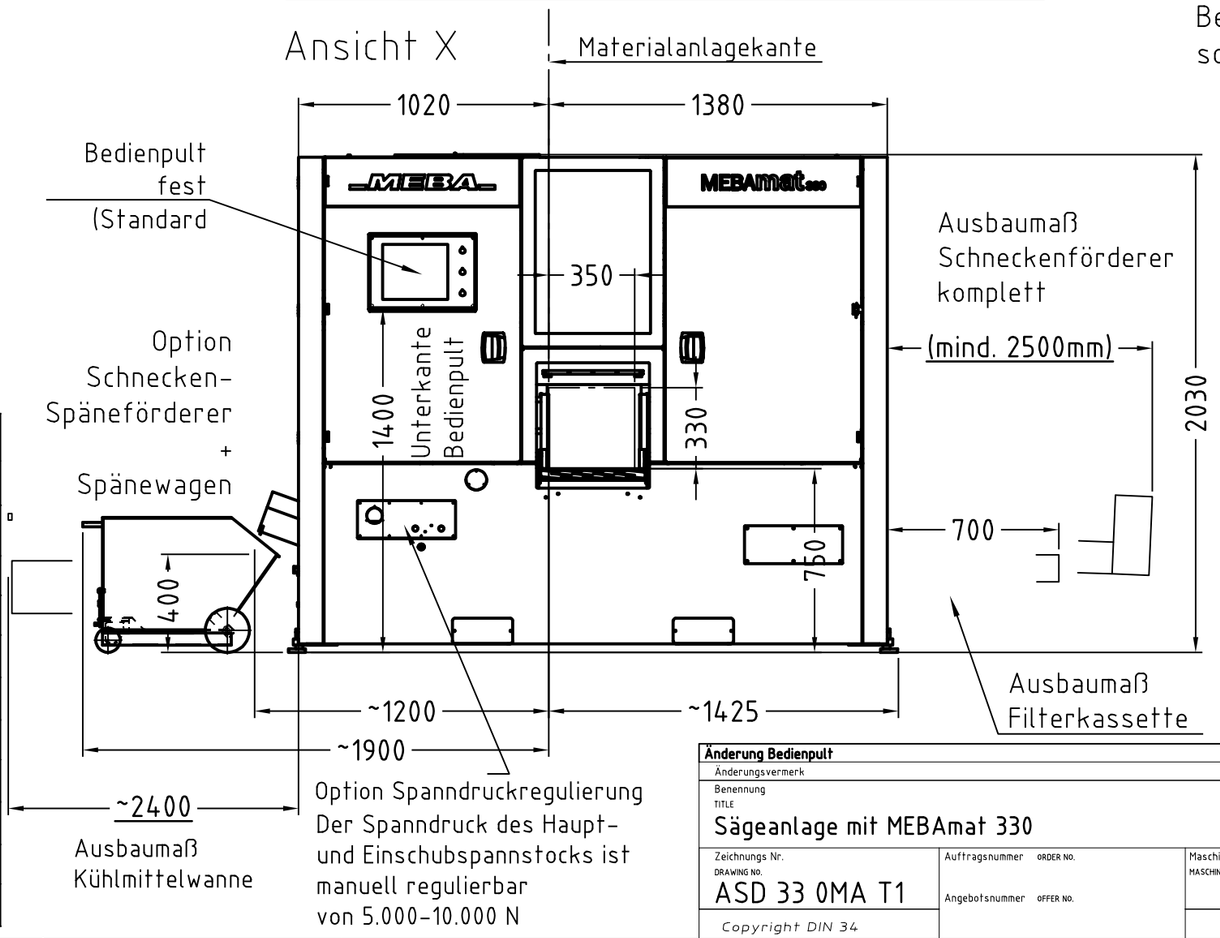

Kunde:

Kundennummer:

Änderung Bedienpult		A	03.12.2020 HU
Änderungsvermerk		Index	Datum / Namen
Benennung TITLE: Sägeanlage mit MEBAmat 330	Maßstab SCALE: 1:25	Format SIZE DIN A2	Datum DATE 03.12.20 Name NAME HU
Zeichnungs Nr. DRAWING NO.: ASD 33 0MA T1	Auftragsnummer ORDER NO. / Angebotsnummer OFFER NO.	Maschinen-Nr. MASCHINE NO. / Kunde; Ort / CUSTOMER; CITY	MEBA METALL-BANDSÄGEMASCHINEN GmbH 72589 WESTERHEIM
Copyright DIN 34		Blatt von	Technische Änderungen vorbehalten TECHNICAL CHANGES KEPT IN RESERVE