Sägeanlage mit MEBA**eco** 510 DGA-Zange

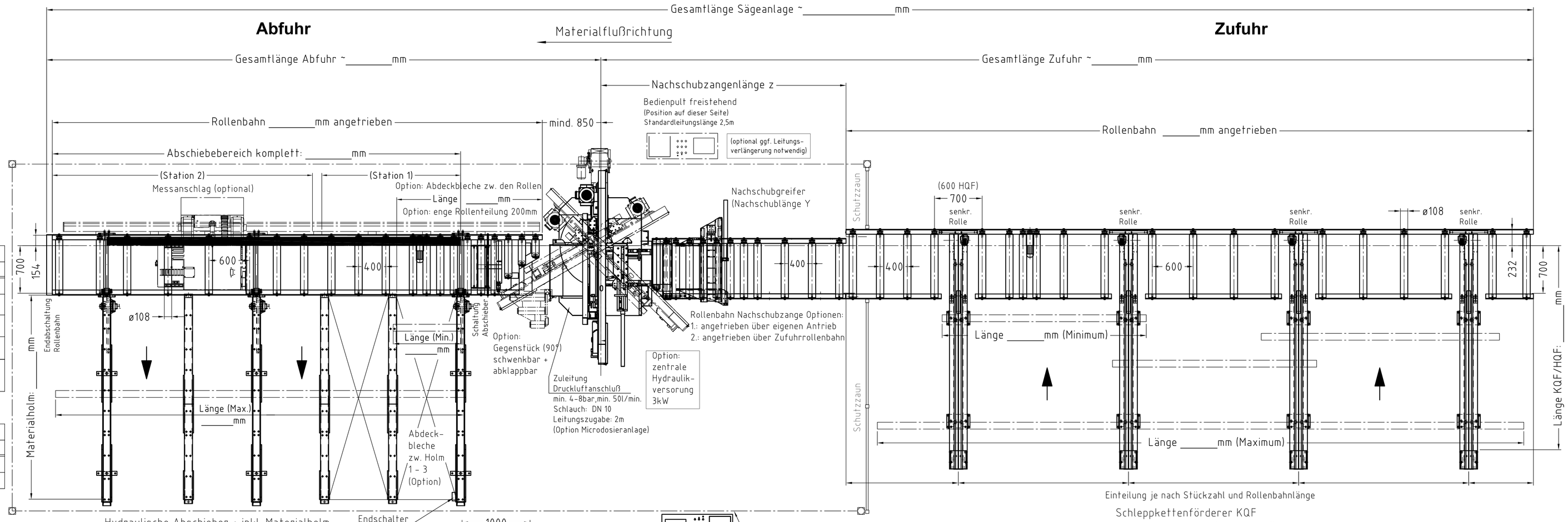

Rollenbahn aufuhrseitig / Spezifikation	ja	nein	angetr.	Länge (mm)
Rollenbahn			X	
Abdeckbleche zw. den Rollen				
enge Rollenteilung				
Gegenstück KRG für 90° Schnitte schwenk/ klappbar			Nein	(optional mit Abdeckblech)

Materiallängen Abfuhr (bitte unbedingt ausfüllen)	
Material	Millimeter (mm)
Länge (Minimum)	
Länge (Maximum)	

Rollenbahn zufuhrseitig / Spezifikation	angetr.	Länge (mm)
Rollenbahn	X	

Materiallängen Zufuhr (bitte unbedingt ausfüllen)	
Material	Millimeter (mm)
Länge (Minimum)	
Länge (Maximum)	

Hydraulische Abschieber M1:20

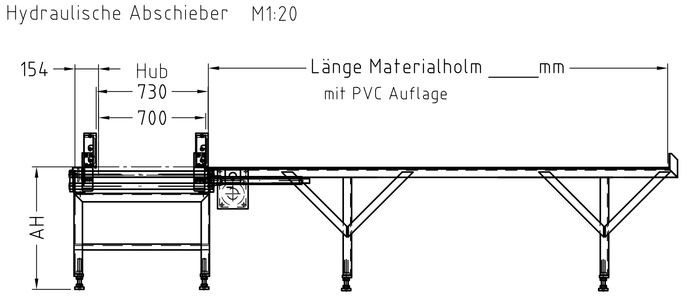

Spezifikationen	ja	nein	Stückzahl	Länge (mm)
Hydr. Abschieber inkl. Materialholm Länge Holm (mm) bitte ankreuzen ☒				☐ 2000mm
				☐ 3000mm
				☐ 4000mm
				☐ _____mm Länge Kundenwunsch
Abschiebebereich komplett				
zusätzl. Abschiebestationen				
Abdeckblech zw. Holm 1 + 3				

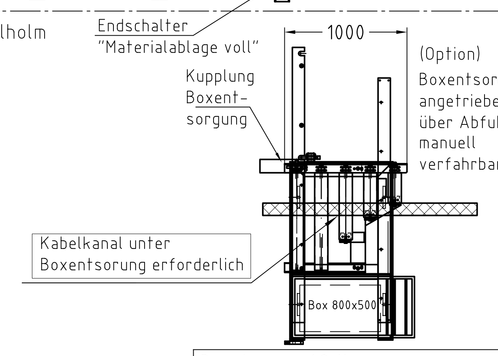

Boxentsorgung / Option		
Ausführung	angetrieben über Abfuhr-RB	Position Box wie gezeichnet (= Standard)
mit Box 800x500	X	

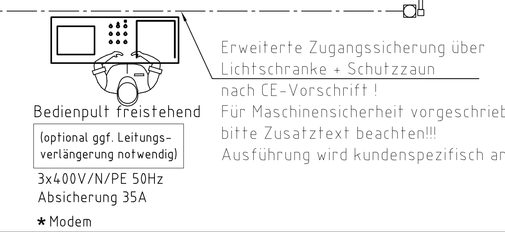

Bedienpult freistehend
(optional ggf. Leitungs-verlängerung notwendig)
3x400V/N/PE 50Hz
Absicherung 35A
★Modem

Erweiterte Zugangssicherung über Lichtschranke + Schutzzaun nach CE-Vorschrift !
Für Maschinensicherheit vorgeschrieben!!
bitte Zusatztext beachten!!!
Ausführung wird kundenspezifisch angepasst

Nachschubzange / Spezifikation			
Nachschublänge Y	angetr. eigener Antrieb	angetr. Zufuhr-RB	Nachschubzangenlänge z (mm)
1300mm			2610mm
2300mm			3610mm
3300mm			4610mm
4300mm			5610mm
5300mm			6610mm
6300mm			7610mm

Schleppkettenförderer KQF M1:20

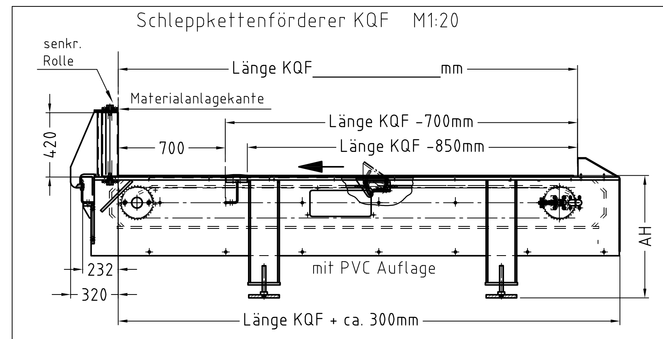

Spezifikationen	ja	nein	Stückzahl	Länge KQF (mm) bitte ankreuzen ☒
Schleppkettenförderer KQF				☐ 3000mm
				☐ 4000mm
				☐ _____mm Länge Kundenwunsch

Hubwagenquerförderer HQF M1:20

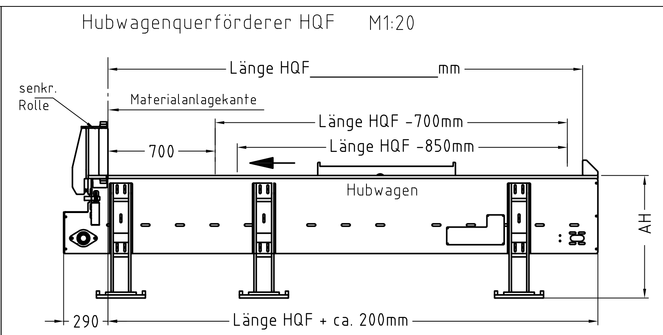

Spezifikationen	ja	nein	Stückzahl	Länge HQF (mm) bitte ankreuzen ☒
Hubwagenquerförderer HQF				☐ 3000mm
				☐ 4000mm
				☐ _____mm Länge Kundenwunsch

Gegenstück für 90° Schnitte (manuell) / optional

---> nicht bei Boxentsorgung möglich !!!

90° gedreht

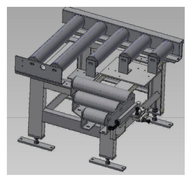

90° gedreht + abgeklappt

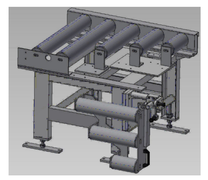

(Abbildung ähnlich)

Rollenabstand und Auflagebreiten angetriebene Tragrollen vor + hinter Sägeband M1:25

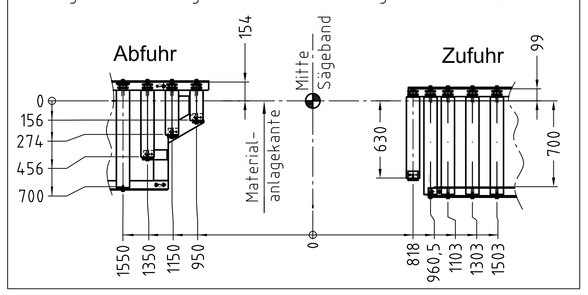

Einschränkungen des Spannbereichs 510 DGA-Zange bei Option: Schnittverlaufskontrolle + abnehmbarer Bündelspannung (★★):					
Gehrung	max. Durchmesser	min. Breite	max. Breite	min. Höhe	max. Höhe
135°	ø 395 mm	★★	395 mm	★★	500 mm
90°	ø 430 mm	★★	430 mm	★★	500 mm
45°	ø 430 mm	★★	430 mm	★★	390 mm
30°	ø 320 mm	★★	320 mm	★★	390 mm

Reststücklänge manuell: bis 280 mm
Reststücklänge Automatik: bis 370 mm
Lagenspannung: ★★ rund ab: Ø 30 mm / vierkant ab: 25x25 mm kleinere Abmessungen auf Anfrage

Einschränkungen des Spannbereichs 510 DGA-Zange bei Option: Schnittverlaufskontrolle OHNE Bündelspannung:					
Gehrung	max. Durchmesser	min. Breite	max. Breite	min. Höhe	max. Höhe
135°	ø 395 mm		395 mm		500 mm
90°	ø 510 mm		700 mm		500 mm
45°	ø 510 mm		490 mm		390 mm
30°	ø 320 mm		320 mm		390 mm

Einschränkungen des Spannbereichs 510 DGA-Zange
bei Option: Bündelspannung ★★ (ohne Schnittverlaufskontrolle)
Breite: max. 430mm/ Höhe max. 500mm (ø510)
Lagenspannung: ★★ rund ab: Ø 30 mm / vierkant ab: 25x25 mm kleinere Abmessungen auf Anfrage
Reststücklänge manuell: bis 280 mm
Reststücklänge Automatik: bis 370 mm
Reststücklänge Standard manueller Betrieb: 80mm
Reststücklänge Standard Automatik Betrieb: 330mm

Materialanschlag abfuhrseitig / optional

Materialanschlag Typ	Länge (mm)	Anschlag-verlängerung (AV)	Messbereich (mm) ohne AV	Messbereich (mm) mit AV
Messanschlag automatisch				

Bitte Elektrische Anschlussdaten bestätigen:

MEBA Standard Stromanschluss :
3x400V /N / PE/ 50Hz ja ☐ nein ☐

Abweichender Stromanschluss: _____
(es wird eventuell ein Transformator benötigt !!!)

Zugangssicherung Kategorie 4 (EN954-1) nach CE-Vorschrift.
Die Inbetriebnahme und das Betreiben der Maschine ohne die Zugangssicherung ist nicht zulässig. Der Anlagenbetreiber ist für die einwandfreie Funktion der Zugangssicherung mit der Steuerung der Maschine verantwortlich und haftbar.

Der Sicherheitsabstand zwischen Schutzfeld und Gefahrstellen muß so groß sein, daß beim Eindringen in das Schutzfeld die Gefahrstellen nicht erreicht werden können, bevor die gefahrbringende Bewegung unterbrochen oder beendet ist.
Bei der Ermittlung des Sicherheitsabstandes ist als Wert für die Greifgeschwindigkeit mindestens 1,6m/s zugrunde zu legen.

Vor Inbetriebnahme der Sicherheitseinrichtung muß durch einen Sachkundigen eine Prüfung durchgeführt werden. Der Sachkundige prüft das einwandfreie Zusammenwirken der Sicherheitseinrichtung mit der Steuerung der Maschine.
Danach muß bei jeder Veränderung der Sicherheitseinrichtung durch einen Sachkundigen eine Prüfung durchgeführt werden.

Arbeitshöhe ca. 750mm
(ohne Aufstellelementen)

★ 'Modem für Fernzugriff' benötigt VPN-Leitung im Bereich Bedienpult
Leitungszugabe 2m (Steckerfertig)
Weitere Informationen siehe Dokument:
MEBAteleservice_Checkliste, Beschreibung, AGB

Am Aufstellort muß eine ebenerdige Fundamentplatte mit einer Niveautoleranz von max ±20mm vorhanden sein. Die Fundament- platte muß eine ausreichende Festigkeit zum Einbringen von Maschinendübeln M12x120 aufweisen und einer Druckbelastung von min. 30kg/cm² im Bereich der Aufstellelemente standhalten.
Aufgrund von Toleranzabweichung können die Positionen der Befestigungsbohrungen für die Maschinendübel nicht im Voraus festgelegt werden, diese müssen bei Montage abgebohrt werden !!

optionales Zubehör (nur welches auf Zeichnung dargestellt ist)	ja	nein
Bedienpult freistehend gewünschte Position bitte kennzeichnen / ggf. Leitungsverlängerung notwendig	X	—
NC-Server		
Kratzbandförderer		
Spänewagen		
Microdosieranlage		
Bündelspannung		
Schnittverlaufskontrolle		
Zugangssicherung Lichtschranke Reichweite bei 3 Umlenkspiegeln ca. 30m (Standardmaschine)		
Zugangssicherung kundenspezifisch (z. B. Kombination Lichtschranke / Schutzzaun/ größere Reichweite) Erweiterung zur Standardlichtschrank notwendig !!		
Aufstellelemente Arbeitshöhe = 800mm		
Zentrale Hydraulikversorgung bei hydr. Abschiebern	X	

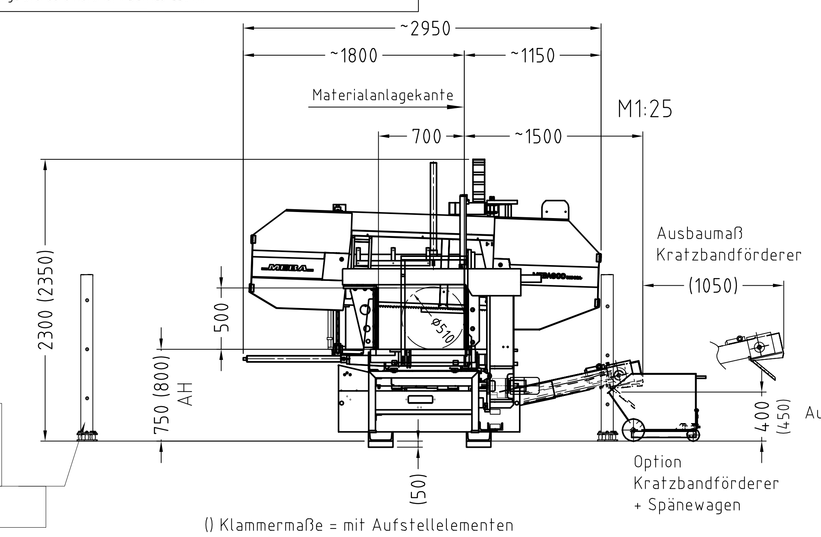

() Klammermaße = mit Aufstellelementen

Lichtschranke Reichweite
2 Umlenkspiegel: ~36m
3 Umlenkspiegel: ~30m
4 Umlenkspiegel: ~26m
Lichtschranke Strahlenhöhe
je nach Ausführung

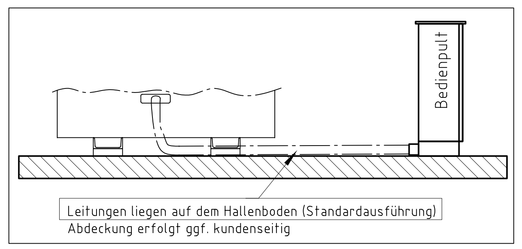

Kunde:

Kundennummer:

Änderungsvermerk
Bezeichnung: Querfördersystem mit MEBAeco 510 DGA-2300
Zeichnungs-Nr. ASD 51 DGA L1
Maßstab: 1:25 | Format: A0 | Datum: 05.06.18 | Name: HU
Auftragsnummer: 4908-00
Angebotsnummer: 4908-00
Rauschzeichen-Nr.
Kunde, Ort
Blatt: von
MEBA METALL-BEARBEITUNGSMASCHINEN GMBH 72589 WESTERHEIM
Technische Änderungen vorbehalten
Technical changes reserved
Copyright DIN 34.